УСТАНОВКИ КОНДИЦИОНИРОВАНИЯ ВОЗДУХА МОДЕЛЕЙ YSS И YSSM

Установки кондиционирования York с двойным наружным покрытием выпускаются с широким набором комплектующих элементов в полностью герметичном теплоизолированном корпусе и характеризуются отличными акустическими характеристиками. Установки соответствуют самому высокому стандарту качества и могут быть использованы в любой конфигурации для самых различных целей. Программа компьютерного подбора позволяет выполнить выбор основных элементов, отвечающих конкретным условиям применения при минимальной стоимости оборудования.

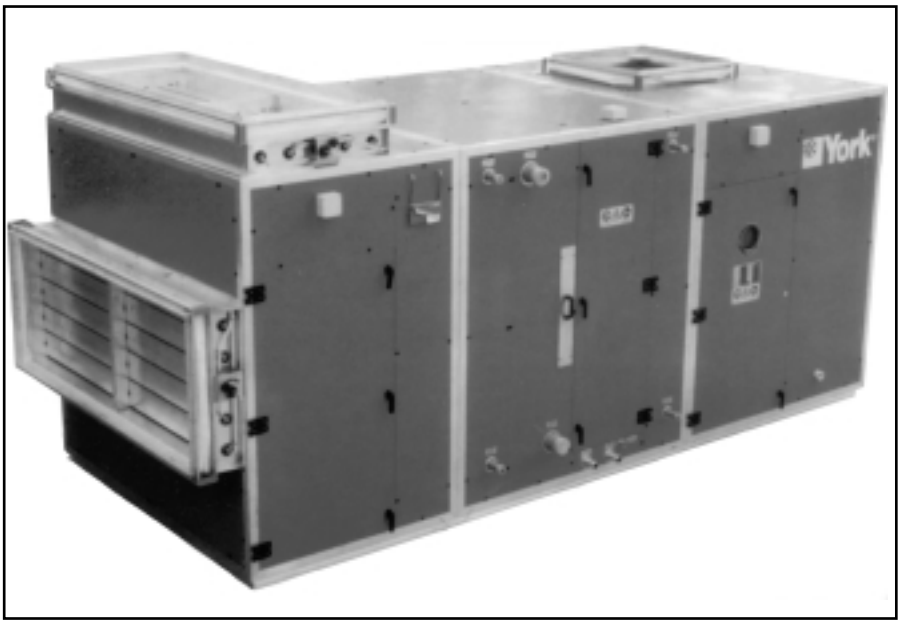

ОПИСАНИЕ МОДЕЛИ YSS

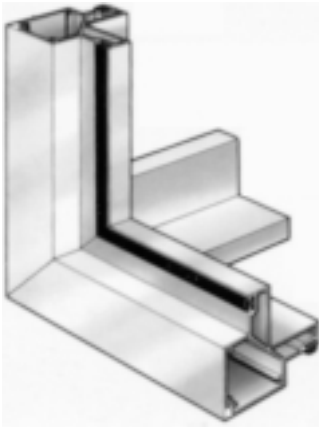

РАМА

Конструкция сдвоенной рамы секционных коробов выполнена из легкого, коррозионно устойчивого сплава алюминия и обеспечивает устойчивость и прочность установки.

Прочные прокладки кольцевого сечения обеспечивают надежное уплотнение и герметичность. Конструкция рамы обеспечивает отсутствие теплопроводящих мостиков.

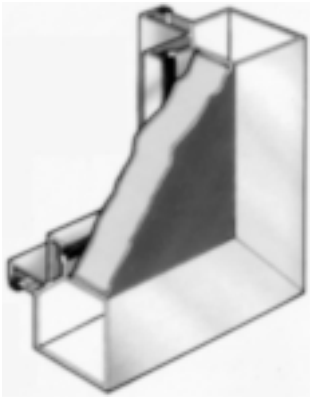

ПАНЕЛИ

Панели стандартного исполнения толщиной 30 и 60 мм из оцинкованной стали с двойным наружным покрытием оборудованы теплоизоляцией из полиуретановой пены, нанесенной с плотностью 40 кг/м^3.

Значение коэффициента теплопроводности панелей составляет 0,02 Вт/м°С. В соответствии с требованиями норм, действующих на месте размещения объекта, могут быть поставлены установки с другим типом теплоизоляции.

По желанию заказчика могут быть поставлены панели, изготовленные из стали, покрытой платиком или из сплава Peraluman.

Панели крепятся к конструкции рамы с помощью болтов из нержавеющей стали.

ДОСТУП КО ВНУТРЕННИМ ЭЛЕМЕНТАМ УСТАНОВКИ

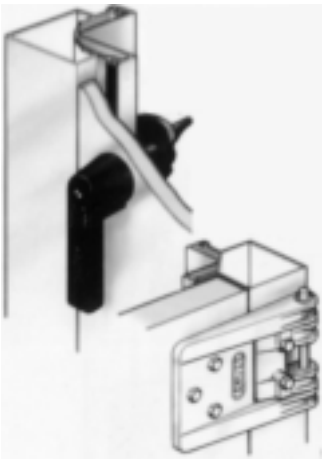

Простой доступ к элементам, требующим проведения регулярного технического обслуживания и проверки, обеспечен с помощью подвесных или полностью съемных панелей. Эти панели оборудованы нейлоновыми ручками (на половину оборота) или эксцентриковыми затворами. Шарнирные конструкции приспособлений для подвески панелей изготовлены из алюминия или нержавеющей стали.

Остальные панели могут быть демонтированы путем откручивания болтов из нержавеющей стали.

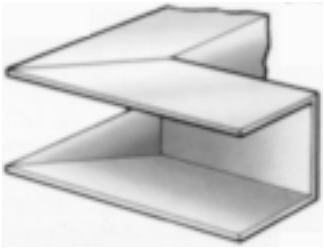

СБОРКА НА ОБЪЕКТЕ

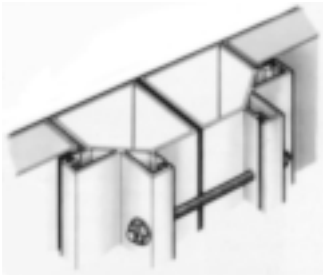

Если имеются ограничения по монтажу установки в виде единого блока, модульные установки кондиционирования **York** могут быть смонтированы на объекте. Их можно легко выровнять и стянуть между собой болтами, которые вставляются в специальные монтажные отверстия. Уплотнения по всему периметру контакта каждой секции обеспечивают герметичность установки.

ОПИСАНИЕ МОДЕЛИ YSS

ЗАСЛОНКИ

Заслонки представляют собой пластины, поворачивающиеся в противоположных направлениях. Заслонки оборудованы прочной алюминиевой рамой с фланцами, в которых заранее просверлены отверстия. Это обеспечивает простоту подсоединения каналов воздуховодов. Пластины заслонок из прессованного алюминия могут быть плоскими или иметь аэродинамический профиль. Для минимизации утечек воздуха предусмотрены прокладки. Шпиндели (ходовые винты) изготовлены из алюминия или нейлона и оборудованы втулка из тефлона. Рычажный механизм регулирования выполнен из алюминия. Заслонки могут быть механизированы.

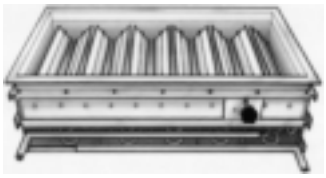

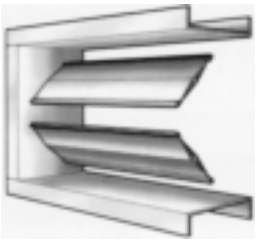

Чтобы минимизировать вероятность деформации пластин заслонки, рамы выполнены в виде секций, позволяющих ограничить максимальную длину пластины.

ВОДЯНЫЕ И ПАРОВЫЕ ТЕПЛООБМЕННИКИ

Теплообменники нагрева и охлаждения подбираются с помощью компьютерной программы, что позволяет обеспечить оптимальную эффективность их работы при низких перепадах давления воздуха и воды. В стандартном исполнении теплообменники охлажденной воды, теплообменники прямого испарения, а также теплообменники горячей воды и пара изготовлены из медных труб с алюминиевым оребрением. По желанию заказчика теплообменники могут быть поставлены из алюминия с виниловым покрытием, из меди с оребрением из меди и нержавеющей стали, а также полностью из нержавеющей стали (трубы и оребрение). Матрица теплообменника крепится на раме из алюминия или оцинкованной стали.

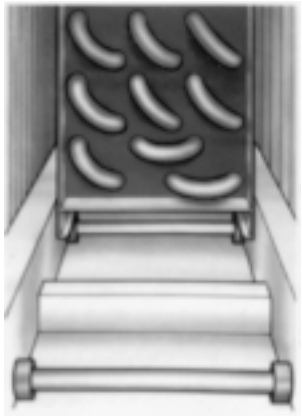

Теплообменники оборудованы коллекторами из меди или нержавеюшей стали и размещаются в теплообменных секциях на направляющих стойках или шаровых подшипниках, что позволяет просто осуществить извлечение теплообменника любого размера. Все теплообменники оборудованы вентилями воздушниками и дренажными патрубками. Теплообменники испытаны на герметичность при давлении 30 бар. Предусмотрен дренажный поддон из алюминия, оборудованный резьбовым дренажным штуцером.

ФИЛЬТРЫ

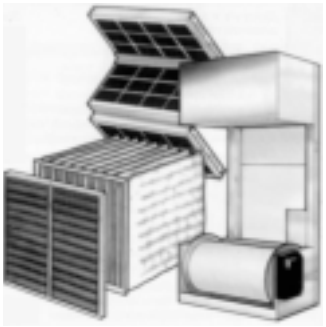

Конструкция фильтровальных секций обеспечивает простоту извлечения фильтрующих элементов и рассчитана на любой тип первичных или вторичных фильтров. Могут быть поставлены плоские или гофрированный панельные фильтры или фильтры типа «абсолют». Могут быть также поставлены манометры для фильтров, с или без реле давления.

СМЕСИТЕЛЬНЫЕ КАМЕРЫ

Смесительные камеры имеют конструкцию, позволяющую минимизировать эффект расслоения потоков воздуха.

ПРОМЫВКА И УВЛАЖНЕНИЕ ВОЗДУХА

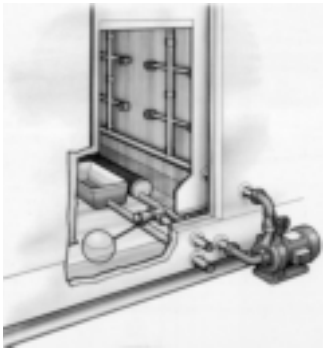

Секции увлажненния воздуха в стандартном исполнении состоят из отдельного уплотненного корпуса из алюминиевого сплава и водораспределительной системы нейлоновых труб, оборудованных самоочищаемыми регулируемыми насадками - соплами. На входе воды предусмотрен механический фильтр. В состав системы также входят центробежный насос, запорные вентили, поплавковый вентиль на входе воды и алюминиевый дренажный поддон с системой перелива. Могут быть также поставлены другие системы увлажнения воздуха с разбрызгивающим змеевиком, с электронагревателем, генерирующим пар, или с подачей пара от внешнего источника.

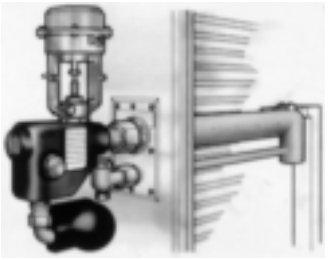

ЭЛЕКТРОНАГРЕВАТЕЛИ

Электронагревательные элементы оборудованы рамой и нагревательными спиралями из нержавеющей стали. Могут быть поставлены электронагреватели из других материалов. Может быть предусмотрено место для регуляторов, поставляемых и монтируемых сторонними фирмами.

ОПИСАНИЕ МОДЕЛИ YSS

ВЕНТИЛЯТОРЫ И ЭЛЕКТРОДВИГАТЕЛИ

В зависимости от типоразмера установки она оборудована вентиляторами с лопастями, загнутыми вперед или назад.
Корпус и лопасти вентиляторов изготовлены из сплава алюминия или из среднелегированной стали с покрытием из цинка или эмали. В особых случаях лопастная часть может иметь покрытие глубой горячей цинковки. Все лопасти и шкивы отбалансированы в статических и динамических условиях и закреплены на приводном валу из нержавеющей стали. Вал привода укреплен с помощью самоцентрирующихся подшипников, смазывающихся консистентной смазкой.
Охлаждаемые электродвигатели полностью закрытого типа с изоляцией типа F, смонтированы на двигающихся салазках. Предусмотрена возможность регулирования натяжения ремней привода. Могут быть также поставлены электродвигатели в пожаробезопасном, водонепроницаемом или другом специальном исполнении. Вентилятор и электродвигатель смонтированы на общем основании, оборудованном виброизолирующими прокладками. На выхлопе вентилятора предусмотрена гибкая вставка, чтобы полностью изолировать узел вентилятора и электродвигателя от корпуса конструкции установки.
Еще одна гибкая вставка может быть предусмотрена на выходе воздуха из установки, чтобы исключить передачу вибраций от установки к системе воздуховодов.
Для изменения расхода воздуха могут быть поставлены вентиляторы с электронным регулированием скорости оборотов или входные направляющие аппараты.

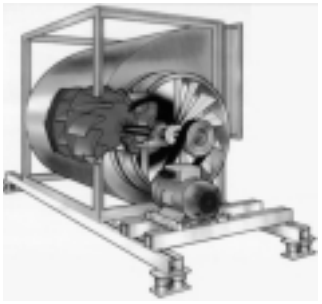

ВЛАГООТДЕЛИТЕЛИ

Все увлажнители воздухаи и осушительные теплообменники стандартного исполнения, работающие при скоростях потока, превышающих 3 м/с, оборудованы влагоотделителями, рассчитанными на минимальный перепад давления воздуха. Пластины влагоотделителя изготовлены из сплава Peraluman, а рамы — из алюминия.

СПЕЦИАЛЬНЫЕ СЛУЧАИ ПРИМЕНЕНИЯ

Установки могут быть спроектированы с учетом специальных требований заказчика в зависимости от геометрии помещения или эксплуатационных требований. Установки с защитой от неблагоприятных атмосфеных условий оборудованы наклонной алюминиевой крышей для защиты элементов.

РЕГЕНЕРАЦИЯ ТЕПЛА

Для теплутилизации могут быть поставлены пластинчатые перекрестноточные теплообменники, тепловые колеса или теплоутилизаторы с промежуточным теплоносителем.

ЗВУКОИЗОЛЯЦИЯ

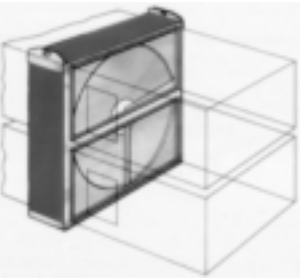

Чтобы обеспечить соответствие акустическим требования, на выхлопе вентиляторов могут быть смонтированы глушители.

ВОЗДУХОРАСПРЕДЕЛИТЕЛЬНЫЕ КАМЕРЫ

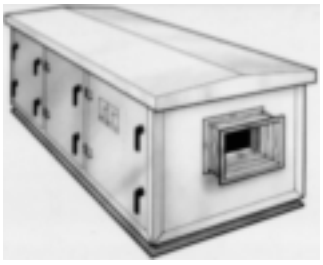

Корпус установок может быть оборудован воздухо-распределительной камерой, в которой может быть смонтировано дополнительное оборудование: глушители или приборы регулирования.

МНОГОЗОННЫЕ УСТАНОВКИ И УСТАНОВКИ СО СДВОЕННЫМИ КАНАЛАМИ

По желанию заказчика могут быть поставлены установки со сдвоенными каналами (горячая и холодная обшивка) или многозонные установки с воздухораспределительными камерами на линии нагнетании воздуха, зонными заслонками и теплообменниками нагрева/охлаждения.

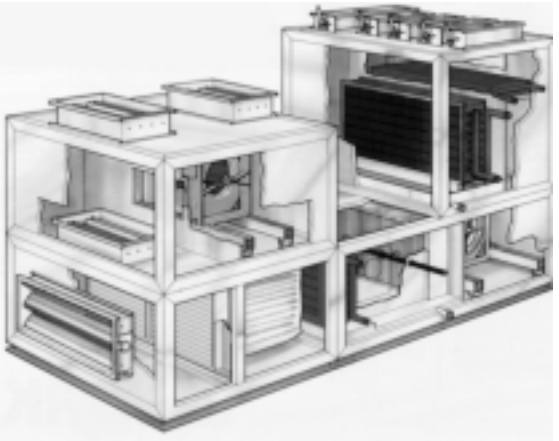

КОМПЛЕКТУЮЩИЕ

Могут быть поставлены следующие комплектующие:
- заслонки на фронтальной поверхности и байпасные заслонки.
- фонари (освещение)
- смотровые окошки
- удлиненные линии смазки
- защитные ограждения ременных приводов и электродвигателей.

КОМПЬЮТЕРНАЯ ПРОГРАММА ПОДБОРА ОБОРУДОВАНИЯ

Уникальная компьютерная программа обеспечивает оптимальный подбор оборудования. Использование программы позволяет учесть специальные требования и условия работы установки, а также получить необходимую техническую информацию и сертифицированные графики.

СПЕЦИФИКАЦИЯ КОНДИЦИОНЕРА

25/04/2000	28/04/2000	P 1/6	Y07104E4-2K-00040	L018.2.00	AB.150.99	0

Наименование проекта: **YORK MOSCOW AHU ASSEMBLY FACTORY**

Обозначение кондиционера: **K1**

Расход воздуха: **10,00 м³/сек**

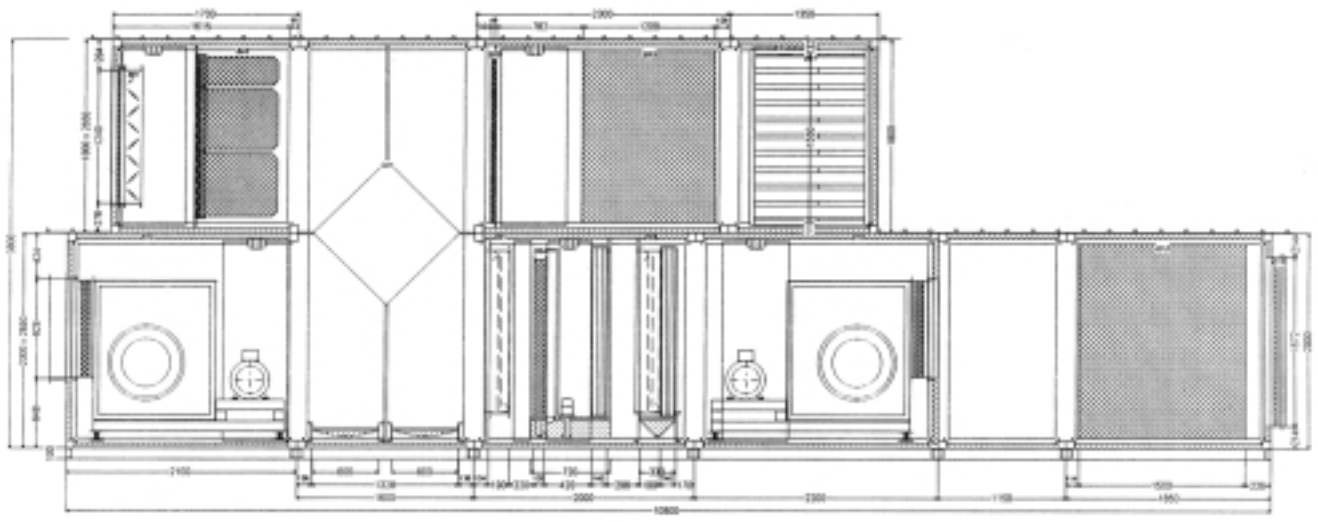

КРАТКИЕ ТЕХНИЧЕСКИЕ ХАРАКТЕРИСТИКИ ЭЛЕМЕНТОВ КОНДИЦИОНЕРОВ

A02: HLZ710T-1383 RPM - 18,50 кВт	B01: A160 - 1240x2000	B03: G3 - 8 x 592x592x48 мм + 4 x 592x297x48 мм - F6 - 8 x 592x592x655 мм + 4 x 592x297x655 мм

C01: VP100/260 - 48,65 %	D01: P60 - 16 AC 4R 25T 2250A 3.Pa CU/AL	D04: cell dek 100 - 1500x2250x100 мм - 65 %	D06: 1500x2250 x 3P

D08: P60 - 16 AR 4R 25T 2250A 3.Pa CU/AL	D09: 1500x2250 x 3P	D10: HLZ710T - 1527 RPM - 22,00 кВт	D12: 1500x200x175	D13: A130 - 1572x2100

E01: A160 - 1550x1000	K03: 1200x200x150	E05: G3 - 16 x 400x625x48 мм

КОРПУС/РАМА			КОМПЛЕКТУЮЩИЕ
Панели с двухсторонним металлическим покрытием	Толщина	50 мм	Крыша
	Теплоизоляция	пенополиуретан 40 кг/м³	
	Наружный лист	0,7 мм, окрашенный	
	Внутренний лист	0,7 мм, оцинкованная сталь	
Алюминиевая рама		PR75 Thermal Break (без тепловых мостов на ребрах)	
Опоры/Опорная рама		C100	

Примечание

Цена	Суммарный вес: 6208 кг	

КОМПЬЮТЕРНАЯ ПРОГРАММА ПОДБОРА ОБОРУДОВАНИЯ

10,00 м³/сек

ДВЕРЬ ДОСТУПА — YORK

Размеры	
1850x600 мм	Ручки + Петли + Смотровое окошко + Лампа освещения IP65 + Переключатель + Кабель к переключателю

ЦЕНТРОБЕЖНЫЙ ВЕНТИЛЯТОР — YORK

Расход воздуха	Скорость воздуха на выходе вентилятора	Количество	Модель	Диаметр лопастей	Тип вентилятора	Тип лопастной части	Материал лопастной части
10,00 м³/сек	10,00 м³/сек	1	HLZ710T	710 мм	DIDW	BC	оцинкованная сталь

Мин. внутр. давление: 314 Па	Модель и число электродвиг-лей: 1 x D180M-4P-18,5 кВт	☒ Ременный привод
Макс. внутр. давление: 411 Па	Частота оборотов электродвиг-ля: 1465 об/мин	
Усредн. внутр. давл-е: 362 Па	Мощность электродвигателя: 18,50 кВт	☐ Ограждение ременного привода
Внешн. статич. давл-е: 600 Па	Шкив вентилятора: 190SPB3+2517	☒ Заслонка на выходе
Суммарн. статич. давл-е: 962 Па	Шкив электродвигателя: 180SPB3+2517	☐ Направляющий входной аппарат
Высота над уровнем моря: 0 м	Ремни: 3 x SPB2500	☐ Защитная сетка на входе
		☐ Покраска
Частота оборотов: 1384 об/мин		
Потребл. мощность: 13,91 кВт		
КПД: 75,90 %		

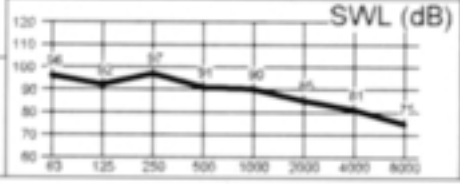

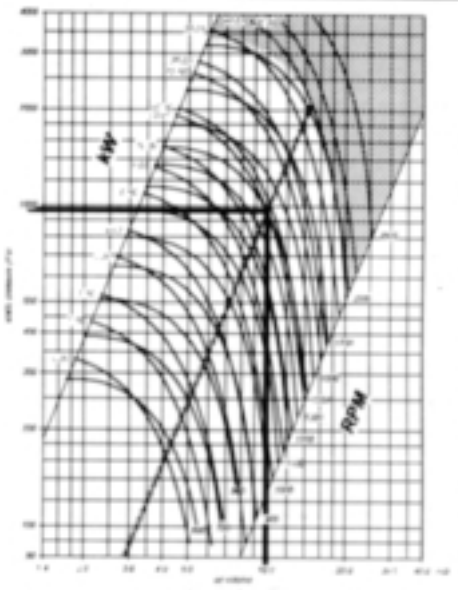

ЗАСЛОНКА/ ГИБКАЯ ВСТАВКА/ ЖАЛЮЗИ — YORK

Расход воздуха	Размеры	Модель	Скорость на входе	Заслонка	Гибкая вставка	Жалюзи
10,00 м³/сек	1240x2000 мм	A160	4,03 м/сек	Да	Нет	Да

ДВЕРЬ ДОСТУПА — YORK

Размеры	
1650x600 мм	Ручки + Петли + Смотровое окошко + Лампа освещения IP65 + Переключатель + Кабель к переключателю

ВЫСОКОЭФФЕКТИВНЫЕ ФИЛЬТРЫ — YORK

Расход воздуха	Класс фильтрации (очистки)	Толщина	Фильтрующая среда	
10,00 м³/сек	F6	655 мм	FG (фибергласс)	HI-FLO 65 Марка фильтра

Тип	Количество и размеры	Минимальное давл-е	Максимальное давл-е	Среднее давление
SACCO (мягкий)	8 x 592x592x655 мм + 4 x 592x297x655 мм	99 Па	250 Па	174 Па

ПАНЕЛЬНЫЕ ФИЛЬТРЫ — YORK

Расход воздуха	Класс фильтрации (очистки)	Толщина	Фильтрующая среда
10,00 м³/сек	G3	48 мм	fibra sintetica

Тип	Количество и размеры	Минимальное давл-е	Максимальное давл-е	Среднее давление
гофрированный	8 x 592x592x48 мм + 4 x 592x297x48 мм	70 Па	150 Па	109 Па

ПЛАСТИНЧАТЫЙ РЕКУПЕРАТОР — YORK

Модель		Кол-во	Расход приточного воздуха	Скорость на входе	Потери давления воздуха	Эффективность теплообмена	Расход вытяжного воздуха	Скорость на входе	Потери давления воздуха
VP100/260		1	10,00 м³/сек	5,05 м/сек	234 Па	48,7 %	10,00 м³/сек	5,05 м/сек	234 Па

ДРЕНАЖНЫЙ ПОДДОН — YORK

Материал дренажного поддона	Диаметр дренажного слива
Peraluman (алюминиевый сплав), толщиной 2,0 мм	33,00 мм

ДРЕНАЖНЫЙ ПОДДОН — YORK

Материал дренажного поддона	Диаметр дренажного слива
Peraluman (алюминиевый сплав), толщиной 2,0 мм	33,00 мм

КОМПЬЮТЕРНАЯ ПРОГРАММА ПОДБОРА ОБОРУДОВАНИЯ

СПЕЦИФИКАЦИЯ КОНДИЦИОНЕРА

25/04/2000	28/04/2000	P 3/6	Y07104E4-2K-00040	L018.2.00	AB.150.99	0

Наименование проекта: **YORK MOSCOW AHU ASSEMBLY FACTORY**

Обозначение кондиционера: **K1**

Расход воздуха: **10,00 м³/сек**

D01 ТЕПЛООБМЕННИК

YORK

Расход воздуха	Количество	Модель	Число рядов	Шаг оребрения	Размеры
10,00 м³/сек	1	P60-16 AC 4R 15T 2250A 3.Pa CU/AL[0 mt]	4	3,00 мм	1500x2250 мм

Сторона воздуха

Сторона жидкости [0,40]

Фронтальная скорость	Суммарная нагрузка	Потери давл-я воздуха
2,96 м/сек	713,80 кВт	38 Па

ВОДА	№
	25

Вход (воздух)		Выход (воздух)
t по сухому термометру (вход) -26,00	t в градусах Цельсия °C	t по сухому термометру (выход) 32,00
	°C	
	%	
	кДж/кг	
	г/кг	

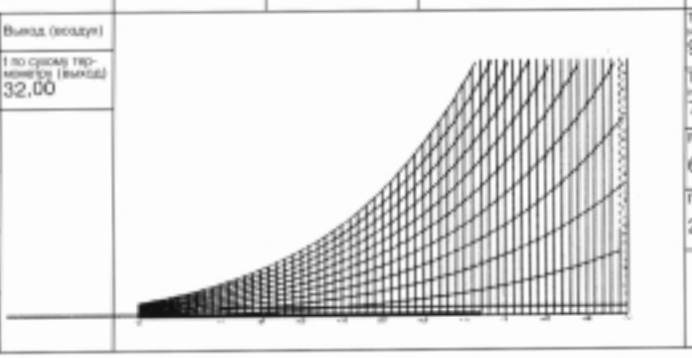

Температура воды на входе	Скорость потока воды
95,00 °C	1,41 м/сек
Температура воды на выходе	**Размер патрубка подключения**
70,00 °C	2,5 дюйма
Расход воды	
6,82 л/сек	
Потери давл-я воды	
24 кПа	

D02 ДВЕРЬ ДОСТУПА

YORK

Размеры	
1850x150 мм	Ручки

D03 ДРЕНАЖНЫЙ ПОДДОН

YORK

Материал дренажного поддона	Диаметр дренажного слива
Peraluman, толщиной 2,0 мм	33,00 мм

D04 УВЛАЖНИТЕЛЬ ПОВЕРХНОСТНОГО ТИПА

YORK

Расход воздуха	Модель	Толщина
10,00 м³/сек	Cell dek 100 (Насадка толщиной 100 мм)	100 мм

Вход (воздух)		Выход (воздух)
t по сухому термометру (вход) 32,00	t в градусах Цельсия °C	t по сухому термометру (выход) 18,77
t по влажному термометру (вход) 11,65	°C	t по влажному термометру (вход) 11,65
Относительная влажность 1,00	%	Относительная влажность 41,87
Энтальпия 32,75	кДж/кг	Энтальпия 33,01
Влагосодержание 0,29	г/кг	Влагосодержание 5,62

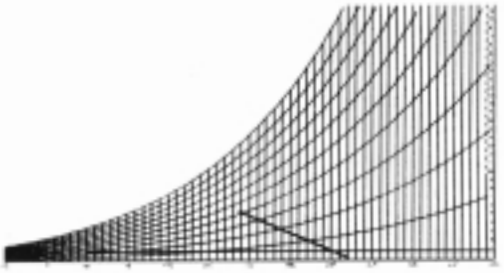

Адиабатическая эффективность
65,00 %
Модель насоса
IMM56B (0,13 кВт)
Фронтальная скорость
2,96 м/сек
Потери давления воздуха
69 Па

D05 ДВЕРЬ ДОСТУПА

YORK

Размеры	
1850x400 мм	Ручки + Петли + Лампа освещения IP65 + Переключатель + Кабель к переключателю

D06 КАПЛЕОТДЕЛИТЕЛЬ

YORK

Расход воздуха	Размеры	Число гибов	Фронтальн. скорость	Материал пластин	Материал рамы	Потери давления воздуха
10,00 м³/сек	2x1580x1165 мм	3	2,96 м/сек	Peraluman, толщиной 0,5 мм	Peraluman, толщиной 2,0 мм	29 Па

D07 ДРЕНАЖНЫЙ ПОДДОН

YORK

Материал дренажного поддона	Диаметр дренажного слива
Peraluman, толщиной 2,0 мм	33,00 мм

КОМПЬЮТЕРНАЯ ПРОГРАММА ПОДБОРА ОБОРУДОВАНИЯ

СПЕЦИФИКАЦИЯ КОНДИЦИОНЕРА

25/04/2000	28/04/2000	P 4/6	Y07104E4-2K-00040	L018.2.00	AB.150.99	0

Наименование проекта: **YORK MOSCOW AHU ASSEMBLY FACTORY**

Обозначение кондиционера: **K1**

Расход воздуха: **10,00 м³/сек**

D08 ТЕПЛООБМЕННИК — YORK

Расход воздуха	Количество	Модель	Число рядов	Шаг оребрения	Размеры
10,00 м³/сек	1	P60-16 AR 4R 25T 2250A 3.Pa CU/AL[0 mt]	4	3,00 мм	1500x2250 мм

Сторона воздуха

Сторона жидкости (0.40)

Фронтальная скорость	Суммарная нагрузка	Тепловая нагрузка по сухому теплу	Потери давл-я воздуха
2,96 м/сек	165,32 кВт	128,11 кВт	62 Па

Вход (воздух)		Выход (воздух)
1 по сухому термометру (вход) 28,50	1 в градусах Цельсия °C	1 по сухому термометру (выход) 18,00
1 по влажному термометру 19,46	°C	1 по влажному термометру 14,89
Относительная влажность 43,00	%	Относительная влажность 72,17
Энтальпия 55,17	кДж/кг	Энтальпия 41,51
Влагосодержание 10,45	г/кг	Влагосодержание 9,28

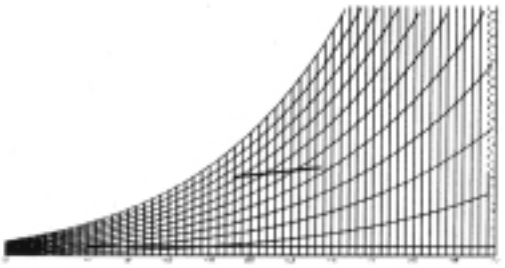

ВОДА	№
Температура воды на входе 7,00 °C	Скорость потока воды 1,64 м/сек
Температура воды на выходе 12,00 °C	Размер патрубка подключения 2,5 дюйма
Расход воды 7,90 л/сек	
Потери давл-я воды 38 кПа	

D09 КАПЛЕОТДЕЛИТЕЛЬ — YORK

Расход воздуха	Размеры	Число пиков	Фронтальн. скорость	Материал пластин	Материал рамы	Потери давления воздуха
10,00 м³/сек	2x1580x1165 мм	3	2,96 м/сек	Peraluman, толщиной 0,5 мм	Peraluman, толщиной 2,0 мм	29 Па

D10 ЦЕНТРОБЕЖНЫЙ ВЕНТИЛЯТОР — YORK

Расход воздуха	Скорость воздуха на выходе вент-ра	Кол-во	Модель	Диаметр лопастей	Тип вентилятора	Тип лопасти части	Материал лопастной части
10,00 м³/сек	12,40 м/сек	1	HLZ710T	710 мм	DIDW*	BC**	acceaio verniciato

Мин. внутреннее давление 627 Па	Модель и число электродв-лей: 1 x UD180L-4P-22KW
Макс. внутреннее давлений 858 Па	Частота оборотов электродвигателя: 1465 об/мин
Уредн. внутреннее давление 741 Па	Мощность электродвигателя: 22,00 кВт
Внешнее стат. давление 600 Па	Шкив вентилятора: 190SPB3+2517
Сум. статич. давл-е 1341 Па	Шкив электродвигателя: 200SPB3+2517
Высота над уровнем моря 0 м	Ремни: 3 x SPB2650
Скорость оборотов 1527 об/мин	
Потребл. мощность 17,98 кВт	
КПД 79,77 %	

- ☒ Ременный привод
- ☐ Ограждение ременного привода
- ☐ Заслонка на выходе
- ☐ V.I.G.V. (Направляющий входной аппарат)
- ☐ Сетка на входе
- ☐ Покраска

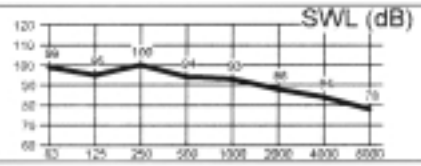

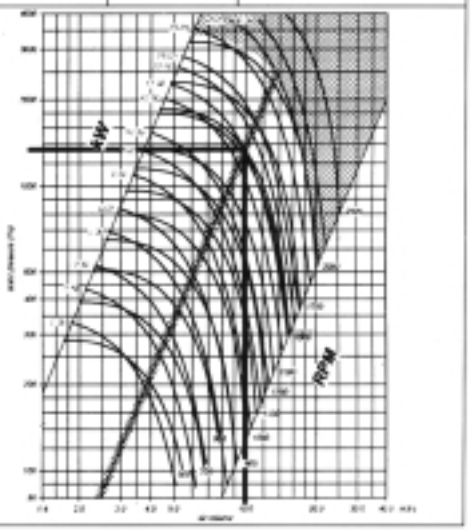

D11 ДВЕРЬ ДОСТУПА — YORK

Размеры	
1850x600 мм	Ручки + Петли + Смотровое окошко + Лампа освещения IP65 + Переключатель + Кабель к переключателю

D12 ШУМОГЛУШИТЕЛЬ — YORK

Расход воздуха	Фронтальная скорость	Потери давления воздуха
10,00 м³/сек	5,26 м/сек	23 Па
Длина рассекателя: 1500 мм	Толщина рассекателя: 200 мм	Расстояние между рассекателями: 175 мм

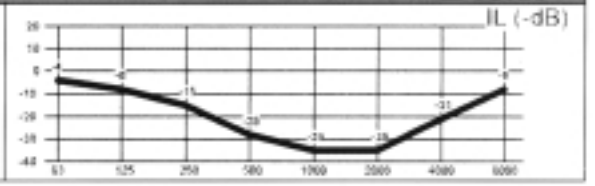

D13 ЗАСЛОНКА/ ГИБКАЯ ВСТАВКА/ ЖАЛЮЗИ — YORK

Расход воздуха	Размеры	Модель	Скорость на входе	Заслонка	Гибкая вставка	Жалюзи
10,00 м³/сек	1572x2100 мм	A130	3,03 м/сек	Нет	Да	Нет

* — Вентилятор центробежный двустороннего всасывания
** — Лопатки загнуты назад

СПЕЦИФИКАЦИЯ КОНДИЦИОНЕРА

25/04/2000	28/04/2000	P 5/6	Y07104E4-2K-00040	L018.2.00	AB.150.99	0

Наименование проекта: **YORK MOSCOW AHU ASSEMBLY FACTORY**

Обозначение кондиционера	Расход воздуха
K1	**10,00 м³/сек**

E01 КАПЛЕОТДЕЛИТЕЛЬ — YORK

Расход воздуха	Размеры	Модель	Скорость на входе	Заслонка	Гибкая вставка	Жалюзи
10.00 м³/сек	1550x1000 мм	A160	6,45 м/сек	Да	Нет	Нет

E02 ДВЕРЬ ДОСТУПА — YORK

Размеры	
1650x600 мм	Ручки + Подвески + Лампа освещения IP65 + Переключатель + Кабель к переключателю

E03 ШУМОГЛУШИТЕЛЬ — YORK

Расход воздуха	Фронтальная скорость	Потери давления воздуха
10,00 м³/сек	5,92 м/сек	27 Па
Длина рассекателя	**Толщина рассекателя**	**Расстояние между рассекателями**
1200 мм	200 мм	150 мм

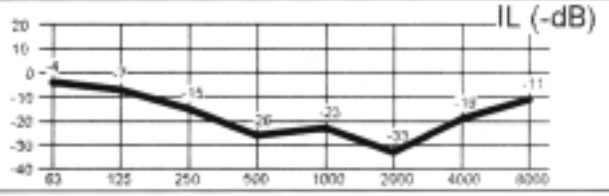

E04 ДВЕРЬ ДОСТУПА — YORK

Размеры	
1650x600 мм	Ручки + Петли + Лампа освещения IP65 + Переключатель + Кабель к переключателю

E05 ПАНЕЛЬНЫЕ ФИЛЬТРЫ — YORK

Расход воздуха	Класс фильтрации (очистки)	Количество и размеры	Толщина	Фильтрующая среда	Тип
10,00 м³/сек	G3	16 x 400x625 мм	48 мм	fibra sintetica (синтетические волокна)	гофрированный

Потери давления воздуха		
Мин. давление	Макс. давление	Среднее давление
53 Па	150 Па	102 Па

СПЕЦИФИКАЦИЯ КОНДИЦИОНЕРА

25/04/2000	28/04/2000	P 6/6	Y07104E4-2K-00040	L018.2.00	AB.150.99	

Наименование проекта

YORK MOSCOW AHU ASSEMBLY FACTORY

Обозначение кондиционера	Расход воздуха
K1	10,00 м³/сек

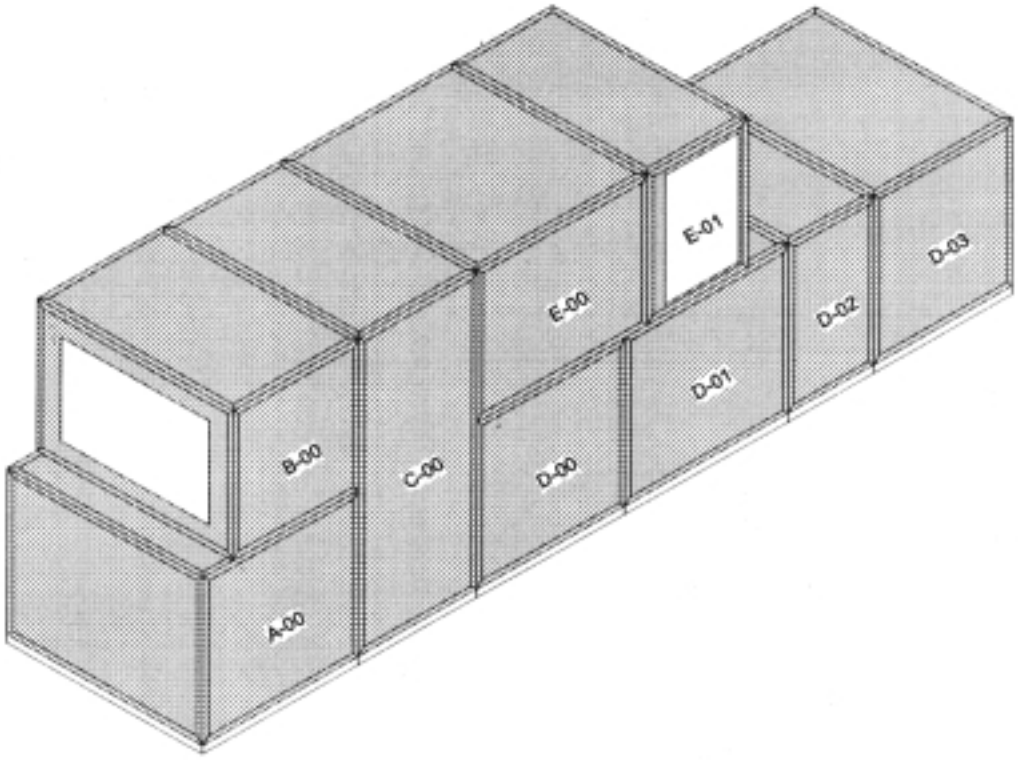

Позиция	Габаритные размеры			Размеры при транспортировке		
	Длина (мм)	Ширина (мм)	Высота (мм)	Длина (мм)	Ширина (мм)	Высота (мм)
A-00	2100	2650	2100	2300	2850	2300
B-00	1700	2650	1800	1900	2850	2000
C-00	1600	2650	3900	1800	2850	4100
D-00	2000	2650	2100	2200	2850	2300
D-01	2200	2650	2100	2400	2850	2300
D-02	1150	2650	2100	1350	2850	2300
D-03	1850	2650	2100	2050	2850	2300
E-00	2300	2650	1800	2500	2850	2000
E-01	1350	2650	1800	1550	2850	2000

YORK
Дата
25/04/2000
Название файла
Y07104E4-2K-00040
Наименование проекта
YORK MOSCOW AHU
ASSEMBLY FACTORY
Обозначение спецификации
K1