H6...

Двухходовой седельный фланцевый клапан DN 15...150

K_{vs} м³/ч	DN, мм	Двух-ходовой	3-позиц. управление	Управление 0...10 В=	0...10 В= с защитой
0,63	15	H611	**MV3-8.24.0** 24 В~,= **MV3-8.230.0** 230 В~	**MVA-8** 24 В~,=	**MVA-8**[1] 24 В~,= **MVA-8-SR**[2] 24 В~,=
1,6	15	H613			
4	15	H615			
6,3	20	H620			
10	25	H625			
16	32	H632			
25	40	H640			
40	50	H650			
58	65	H664			
90	80	H679			
63	65	H665	**MV3-20** 24 В~ **MV3-20** 230 В~	**MVA-20** 24 В~	
100	80	H680			
145	100	H6100			
220	125	H6125			
320	150	H6150			

При обесточивании шток привода: [1]втянут, [2]выдвинут

Предназначен для пропорциональ-ного управления потоками холодной и горячей воды.

Применение

- Водяные контуры в установках подготовки воздуха
- Водяные контуры в отопительных установках

Принцип работы

Седельный клапан приводится в действие линейным электроприводом серии MV... Электропривод управляется стандартным аналоговым сигналом или по 3-позиционной схеме и передвигает конус клапана — рабочий элемент — в положение, соответствующее управляющему сигналу.

Особенности изделия

Равно-процентная характеристика, обеспеченная профилем конуса клапана. Возможность ручного управления, при использовании шестигранного ключа для поворота привода.

Пример оформления заказа:

а) Седельный клапан H615 с приводом MVA-8:

- в комплекте с приводом MVA-8
- код изделия: H615

б) Седельный клапан H615 и привод к нему MVA-8:

- привод поставляется отдельно
- код изделия: H615/MVA-8

Примечание

Двухходовой клапан может быть преобразован в трехходовой удалением заглушки с порта B, за исключением DN125, DN150

Технические данные

Рабочая среда	Холодная и горячая вода, вода с антифризом ≤50% от объема)
Темп-ра регулир. среды	+5°C ...+120°C
Условное давление	1600 кПа (PN 16)
Характеристика потока	Участок A–AB: равнопроцентная
Амплитуда изменений регулируемой среды	SV>100
Величина утечки	Участок A–AB: макс. 0,05% от Kvs
Трубное подсоединение	Наружная резьба G по ISO 228
Разность давления	DN 15...40 Δpmax=400 кПа, ΔN 50 Dpmax=300 кПа
Δps	см. таблицу типоразмеров
Рабочий ход	см. таблицу типоразмеров
Положения установки	Вертикально или горизонтально
Техн. обслуживание	Не требуется
Материалы	
• Корпус	DN 15...100 чугун GG25, DN 125...150 чугун GG40.3
• Конус	латунь
• Седло	чугун GG25
• Шток	Нержавеющая сталь
• Уплотнение штока	EPDM – кольцо

Размеры

DN, мм	Ход, мм	При-вод	Δp_{max}, кПа	Δps, кПа	Размеры, мм L	B	H	Фланцы, мм D	K	d	C	Вес, кг
15	10	MV	400	1600	130	65	41	95	65	4x14	16	3,4
20	15		400	1600	150	70	41	105	75	4x14	18	3,3
25	15		400	1300	160	75	41	115	85	4x14	18	5,6
32	15		400	800	180	80	41	140	100	4x19	20	7,8
40	20		400	490	200	90	52	150	110	4x19	20	11,9
50	20		300	300	230	100	52	165	125	4x19	22	15,5
65	20		200	200	290	120	52	185	145	4x19	20	19,4
80	20		135	135	310	155	77	200	160	8x19	22	32,8
100	30		160	160	350	175	77	220	180	8x19	24	37,0
125	40		90	90	400	250	222	250	210	8x19	26	55,0
150	40		50	50	480	300	241	285	240	8x23	26	75,0

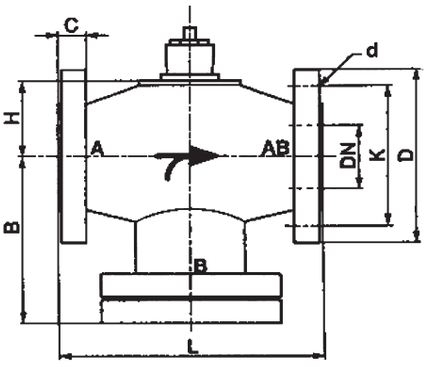

H7...

Трехходовой седельный фланцевый клапан DN 15...150

K_{vs} м³/ч	DN, мм	Трех-ходовой	3-позиц. управление	Управление 0...10 В=	0...10 В= с защитой
0,63	15	H711	**MV3-8.24.0** 24 В~,= **MV3-8.230.0** 230 В~	**MVA-8** 24 В~,=	**MVA-8**[1] 24 В~,= **MVA-8 -SR**[2] 24 В~,=
1,6	15	H713			
4	15	H715			
6,3	20	H720			
10	25	H725			
16	32	H732			
25	40	H740			
40	50	H750			
58	65	H764			
90	80	H779			
63	65	H765	**MV3-20** 24 В~ **MV3-20** 230 В~	**MVA-20** 24 В~	—
100	80	H780			
145	100	H7100			
220	125	H7125			
320	150	H7150			

При обесточивании шток привода: [1]втянут, [2]выдвинут

Предназначен для пропорциональ-ного управления потоками холодной и горячей воды.

Применение

- Водяные контуры в установках подготовки воздуха
- Водяные контуры в отопительных установках

Принцип работы

Седельный клапан приводится в действие линейным электроприводом серии MV... Электропривод управляется стандартным аналоговым сигналом или по 3-позиционной схеме и передвигает конус клапана — рабочий элемент — в положение, соответствующее управляющему сигналу.

Особенности изделия

Равно-процентная характеристика, обеспеченная профилем конуса клапана. Возможность ручного управления, при использовании шестигранного ключа для поворота привода.

Пример оформления заказа:

а) Седельный клапан H715 с приводом MVA-8:
- в комплекте с приводом MVA-8
- код изделия: H715

б) Седельный клапан H715 и привод к нему MVA-8:
- привод поставляется отдельно
- код изделия: H715/MVA-8

Примечание

Двухходовой клапан может быть преобразован в трехходовой удалением заглушки с порта B, за исключением DN125, DN150

Технические данные

Рабочая среда	Холодная и горячая вода, вода с антифризом ≤50% от объема)
Темп-ра регулир. среды	+5°C ...+120°C
Условное давление	1600 кПа (PN 16)
Характеристика потока	Участок A–AB: равнопроцентная, байпас B–AB: линейная
Амплитуда изменений регулируемой среды	SV>100
Величина утечки	Участок A–AB: макс. 0,05% от K_{vs}, участок B–AB: макс. 1% от K_{vs}
Трубное подсоединение	Наружная резьба G по ISO 228
Разность давления	DN 15...40 Δ_{pmax}=400 кПа, DN 50 Δ_{pmax}=300 кПа
Δps	см. таблицу типоразмеров
Рабочий ход	см. таблицу типоразмеров
Положения установки	Вертикально или горизонтально
Техн. обслуживание	Не требуется
Материалы	
• Корпус	DN 15...100 чугун GG25 DN 125...150 чугун GG40.3
• Конус	латунь
• Седло	чугун GG25
• Шток	Нержавеющая сталь
• Уплотнение штока	EPDM – кольцо

Размеры
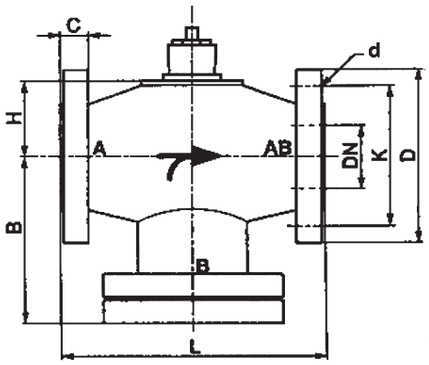
DN, мм	Ход, мм	При-вод	Δp_{max}, кПа	Δps, кПа	Размеры, мм L	B	H	Фланцы, мм D	K	d	C	Вес, кг
15	10	MV	400	1600	130	72	41	95	65	4x14	16	4,3
20	15		400	1600	150	77	41	105	75	4x14	18	4,2
25	15		400	1300	160	82	41	115	85	4x14	18	5,3
32	15		400	800	180	88	41	140	100	4x19	20	7,3
40	20		400	490	200	100	52	150	110	4x19	20	11,0
50	20		300	300	230	110	52	165	125	4x19	22	14,5
65	20		200	200	290	130	52	185	145	4x19	20	16,9
80	20		135	135	310	186	77	200	160	8x19	22	28,5
100	30		160	160	350	206	77	220	180	8x19	24	31,7
125	40		90	90	400	—	222	250	210	8x19	26	58,0
150	40		50	50	480	—	241	285	240	8x23	26	81,6