H4...

Двухходовой седельный клапан с наружной резьбой DN 15...50

K_{vs} м³/ч	DN, мм	Двух-ходовой	3-позиц. управление	Управление 0...10 В=	0...10 В= с защитой
0,63	15	H411	MV3-8.24.0 24 В~,=	MVA-8 24 В~,=	MVA-8-SR[2] 24 В~,=
1	15	H412			
1,6	15	H413			
2,5	15	H414			
4	15	H415			
6,3	20	H420	MV3-8.220.0 230 В~		MVA-8[1] 24 В~,=
10	25	H425			
16	32	H432			
25	40	H440			
40	50	H450			

При обесточивании шток привода: [1]втянут, [2]выдвинут

Предназначен для пропорциональ-ного управления потоками холодной и горячей воды.

Применение

- Водяные контуры в установках подготовки воздуха
- Водяные контуры в отопительных установках

Принцип работы

Седельный клапан приводится в действие линейным электроприводом серии MV... Электропривод управляется стандартным аналоговым сигналом или по 3-позиционной схеме и передвигает конус клапана — рабочий элемент — в положение, соответствующее управляющему сигналу.

Особенности изделия

Равно-процентная характеристика, обеспеченная профилем конуса клапана. Возможность ручного управления, при использовании шестигранного ключа для поворота привода.

Пример оформления заказа:

а) Седельный клапан H415 с приводом MVA-8:

- в комплекте с приводом
- код изделия: H415+MVA-8

б) Седельный клапан H415 и привод к нему MVA-8:

- привод поставляется отдельно
- код изделия: MVA-8

Примечание

Двухходовой клапан может быть преобразован в трехходовой удалением заглушки с порта B.

Важно:

- Учесть все требования диаграммы подбора параметров седельных клапанов
- Обязательно обратить внимание на указания относительно применения, установки, проектных решений, ввода в эксплуатацию и обслуживания изделия

Технические данные

Рабочая среда	Холодная и горячая вода, вода с антифризом ≤50% от объема
Температура регулир. среды	+5°C ...+120°C
Условное давление	1600 кПа (PN 16)
Характеристика потока	Участок A-AB: равнопроцентная
Амплитуда изменений регулируемой среды	DN15 SV>50 DN20...50 SV>100
Величина утечки	Участок A–AB: макс. 0,05% от K_{vs}
Трубное подсоединение	Наружная резьба G по ISO 228
Разность давления	DN 15...40 Δpmax=400 кПа DN 50 Δpmax=300 кПа
Запирающее давление	см. таблицу типоразмеров
Рабочий ход	см. таблицу типоразмеров
Положение установки	Вертикально или горизонтально
Техническое обслуживание	Не требуется
Материалы	
• Корпус	чугун GG25
• Конус	латунь
• Седло	чугун GG25
• Шток	Нержавеющая сталь
• Уплотнение штока	EPDM – кольцо

Размеры

DN, мм	Ход, мм	Δps, кПа	Размеры, мм L	B	H	Резьба G	Вес, кг
15	10	1600	80	46	27	G1"	0,85
20	15	1600	80	66	26	G1¼"	1,10
25	15	1300	95	67	26	G1½"	1,50
32	15	800	112	74	32	G2"	2,20
40	20	490	132	84	36	G2¼"	3,10
50	20	300	160	94	42	G2¾"	4,40

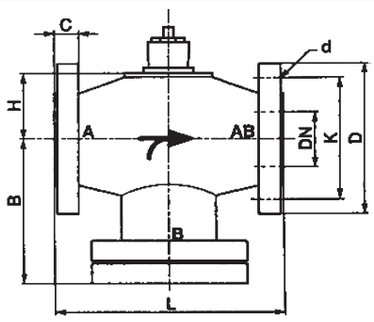

H5...

Трехходовой седельный клапан с наружной резьбой DN 15...50

K_{vs} м³/ч	DN, мм	Трех-ходовой	3-позиц. управление	Управление 0...10 В=	0...10 В= с защитой
0,63	15	H511	MV3-8.24.0 24 В~,=	MVA-8 24 В~,=	MVA-8-SR[2] 24 В~,=
1	15	H512			
1,6	15	H513			
2,5	15	H514			
4	15	H515			
6,3	20	H520	MV3-8.220.0 230 В~		MVA-8[1] 24 В~,=
10	25	H525			
16	32	H532			
25	40	H540			
40	50	H550			

При обесточивании шток привода: [1]втянут, [2]выдвинут

Предназначен для пропорциональ-ного управления потоками холодной и горячей воды.

Применение

- Водяные контуры в установках подготовки воздуха
- Водяные контуры в отопительных установках

Принцип работы

Седельный клапан приводится в действие линейным электроприводом серии MV... Электропривод управляется стандартным аналоговым сигналом или по 3-позиционной схеме и передвигает конус клапана — рабочий элемент — в положение, соответствующее управляющему сигналу.

Особенности изделия

Равно-процентная характеристика, обеспеченная профилем конуса клапана. Возможность ручного управления, при использовании шестигранного ключа для поворота привода.

Пример оформления заказа:

а) Седельный клапан H515 с приводом MVA-8:

- в комплекте с приводом
- код изделия: H515+MVA-8

б) Седельный клапан H515 и привод к нему MVA-8:

- привод поставляется отдельно
- код изделия: MVA-8

Примечание

Двухходовой клапан может быть преобразован в трехходовой удалением заглушки с порта B.

Важно:

- Учесть все требования диаграммы подбора параметров седельных клапанов
- Обязательно обратить внимание на указания относительно применения, установки, проектных решений, ввода в эксплуатацию и обслуживания изделия

Технические данные

Рабочая среда	Холодная и горячая вода, вода с антифризом ≤50% от объема
Температура регулир. среды	+5°C ...+120°C
Условное давление	1600 кПа (PN 16)
Характеристика потока	Участок A-AB: равнопроцентная; байпас B-AB: линейная
Амплитуда изменений регулируемой среды	DN15 SV>50 DN20...50 SV>100
Величина утечки	Участок A–AB: макс. 0,05% от K_{vs}; участок B–AB: макс. 1% от K_{vs}
Трубное подсоединение	Наружная резьба G по ISO 228
Разность давления	DN 15...40 Δpmax=400 кПа DN 50 Δpmax=300 кПа
Запирающее давление	см. таблицу типоразмеров
Рабочий ход	см. таблицу типоразмеров
Положение установки	Вертикально или горизонтально
Техническое обслуживание	Не требуется
Материалы	
• Корпус	чугун GG25
• Конус	латунь
• Седло	чугун GG25
• Шток	Нержавеющая сталь
• Уплотнение штока	EPDM – кольцо

Размеры
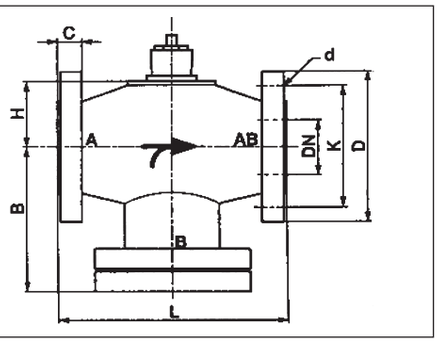
DN, мм	Ход, мм	Δps, кПа	Размеры, мм L	B	H	Резьба G	Вес, кг
15	10	1600	80	40	27	G1"	0,75
20	15	1600	80	55	26	G1¼"	0,95
25	15	1300	95	60	26	G1½"	1,30
32	15	800	112	66	32	G2"	1,90
40	20	490	132	75	36	G2¼"	2,70
50	20	300	160	85	42	G2¾"	4,90