PFG

Высокотемпературные датчики

Размеры

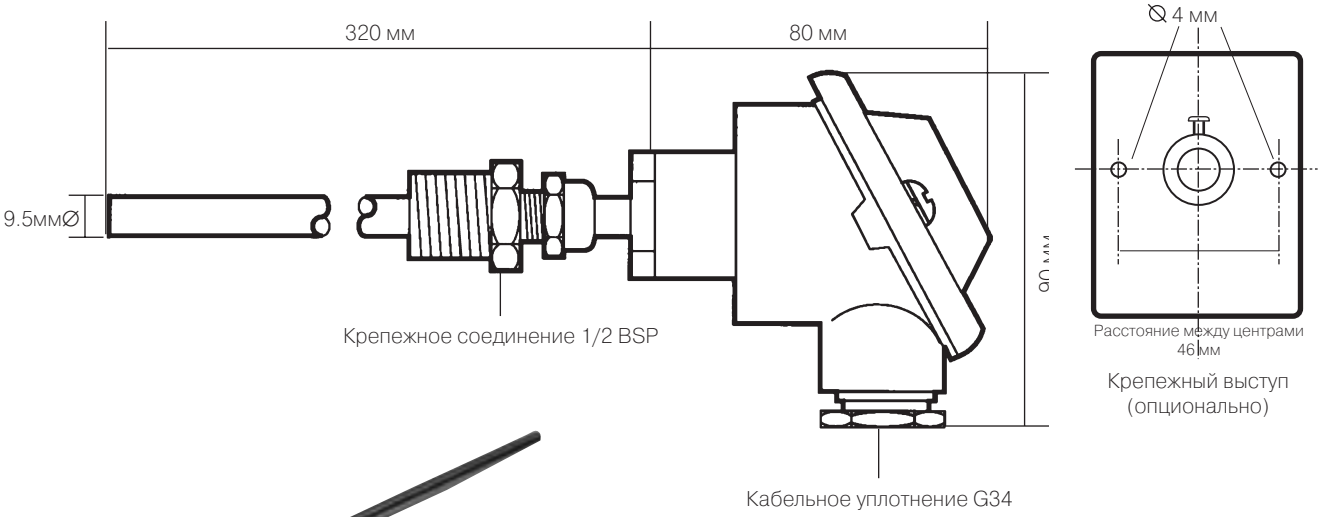

Схема подключения

Постоянный ток 4...20 мА

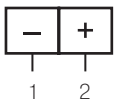

Описание

Применяется для измерения высоких температур в таких средах, как дымовой газ. Корпус датчика изготовлен из литого алюминия, щуп из нержавеющей стали.

Особенности

- Стандартная длина щупа 320 мм, другая длина по заказу;
- Соответствующие промышленному стандарту измерительные элементы;

Технические характеристики

Чувствительный элемент	PT100 PT1000 Термопара типа K
Выходные характеристики	от 4 до 20мА
Входные характеристики	–40°C до +400°C
Степень защиты	IP65
Рабочий диапазон температур	от –10°C до +70°C
Точность	±1,3°C
Материал корпуса щупа	Литой алюминий Нержавеющая сталь
Клеммы	Рекомендуемый ∅1,0мм Максимальный ∅2,5мм