MR702, MR703

Датчики температуры воздуха в воздуховодах

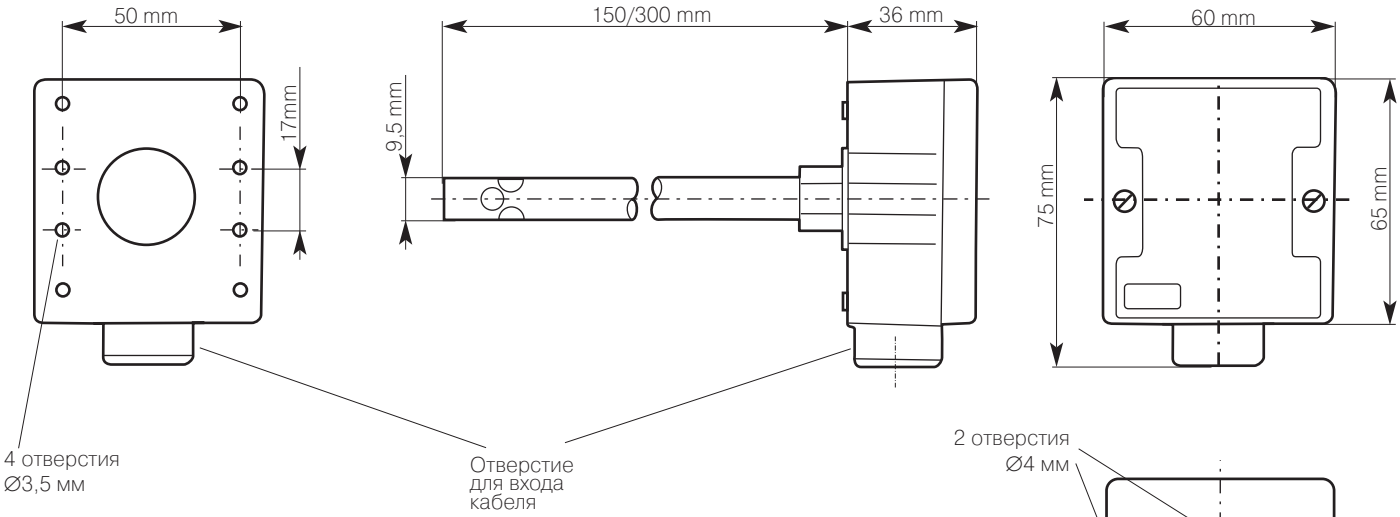

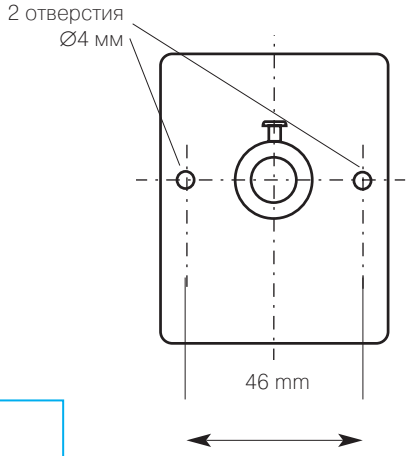

Схема подключения

Температура
(Сопротивление)

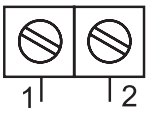

Описание

Датчик предназначен для измерения температуры воздуха в системах вентиляции. Чувствительный элемент заключен в огнезащитный корпус из поликарбоната и расположен на конце трубки, которую монтируют в воздуховод. Датчики выпускаются стандартного размера — 150 мм. Трубки другой длины изготавливаются по специальному заказу.

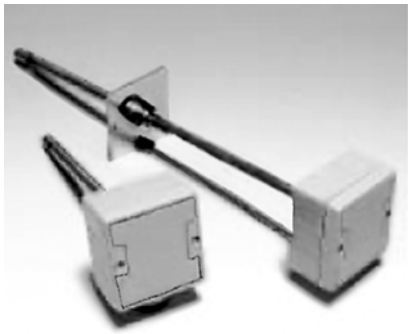

Особенности

- класс защиты IP65;
- огнезащитный корпус из поликарбоната;
- латунная оболочка (по заказу — медная);
- трубки длиной 150 мм;
- комплектуются чувствительными элементами 10К3А1, 100К6А3

Технические характеристики

Чувствительный элемент	Термистор
Выходные характеристики	10К3А1, 100К 6А3
Входные характеристики	–40°С...+400°С
Степень защиты	IP65
Рабочий диапазон температур	от –10°С до +110°С
Точность	±0,2°С в диапазоне 0...70°С
Материал корпуса	Огнезащитная пластмасса
Клеммы	рекомендуемый Ø 1,0 мм, максимальный Ø 2,5 мм
Рекомендуемый монтаж	воздуховоды на расстоянии не менее 2м от батарей