MD-8

Приводы воздушных заслонок 8 Нм

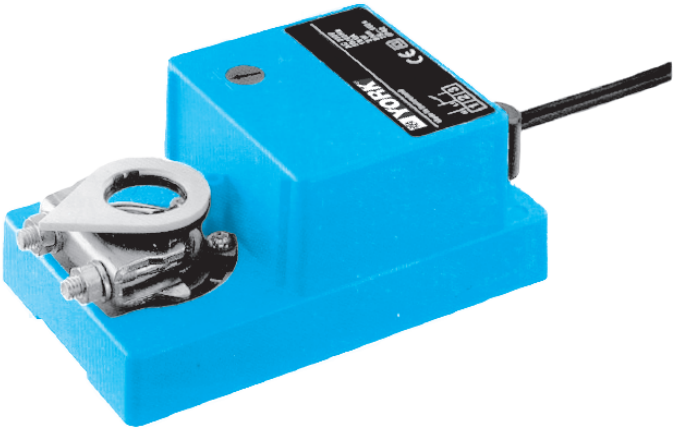

Для заслонок площадью 1,5 м2
Двухпозиционный привод (открыто/закрыто)
Управление однополюсным контактом (однопроводное)

Повышенная надежность

Привод защищен от перегрузок и не требует наличия концевого датчика. Остановка происходит автоматически в момент достижения упоров.

Легкий контроль функционирования заслонки

Контроль функционирования заслонки производится просто: нажатием кнопки на крышке корпуса зубчатый редуктор выводится из зацепления, затем при нажатой кнопке заслонку можно поворачивать вручную.

Простой монтаж

Привод легко устанавливается непосредственно на вал заслонки с помощью универсального крепежного хомута. Привод снабжен специальным фиксатором, предотвращающим его вращение.

Электрические аксессуары

SN1, SN2 — Вспомогательные переключатели

Схема электрических соединений

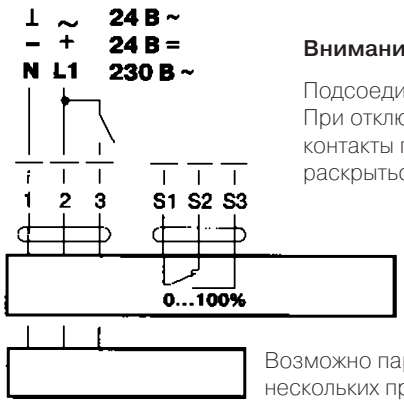

Внимание!

Подсоединение через трансформатор. При отключении привода от сети контакты переключателя должны раскрыться не менее, чем на 3 мм.

Возможно параллельное подключение нескольких приводов с учетом мощностей

Технические данные

Напряжение питания	24 В±20% В ~50/60 Гц24 В±20% В=	230В~ 50/60 Гц
Расчетная мощность	3,5 ВА	18 ВА
Потребляемая мощность	2 Вт	2 Вт
Соединительный кабель	Длина 1 м, 3х0,75 мм2	
Направление поворота	Выбирается установкой переключателя L/R	
Крутящий момент	Мин. 8 Нм (при номинальном напряжении)	
Угол поворота	Макс. 95° (настраивается мех. упорами)	
Время поворота	75...150 с (0...8 Нм)	
	35...45 с (0...4 Нм)	
Уровень шума	Макс. 35 дБ (А)	
Индикация положения	Механическая	
Класс защиты	III (для низких напр.) II (все изолировано)	
Темп-ра эксплуат.	-20... +50°С	
Температура хранения	-40... +80°С	
Влажность	Класс D до DIN 40040	
Степень защиты	IP54 (установка кабелем вниз)	
Тех. обслуживание	Не требуется	
Вес	800 г	

Размеры

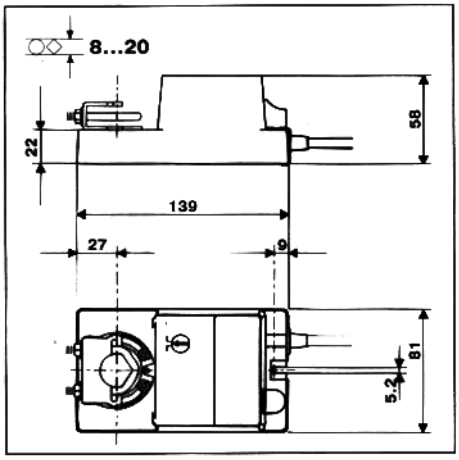

MDA-8

Приводы воздушных заслонок 8 Нм

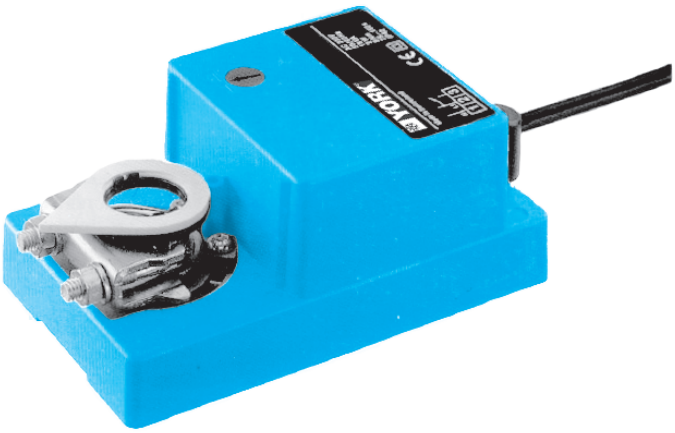

Для заслонок площадью до 1,5 м2
Привод (24В~)
с плавной регулировкой
Управляющий сигнал 0...10В=
Обратная связь 2...10В=
Автоматическая настройка угла
и времени поворота

Повышенная надежность

Привод не требует наличия концевого датчика и защищен от перегрузок. Он останавливается автоматически при достижении упоров.

Автоматическая настройка при запуске, легкий контроль.

В момент первого включения питания или при освобождении кнопки принудительного управления привод производит автоматическое самотестирование. Он проходит от одного конечного положения к другому, приводя при этом в соответствие свой рабочий диапазон от 2...10В= и время поворота 150 с к механическому углу поворота заслонки. После выполнения этой функции привод переходит в положение, соответствующее заданному сигналу.
В приводе можно задавать точку старта (U0) и рабочий ход DU в диапазоне ограниченном механическими упорами. При нажатой кнопке на крышке корпуса зубчатый редуктор выводится из зацепления и заслонкой можно управлять вручную.

Простой монтаж

Привод, оборудован универсальным крепежным хомутом, его можно быстро и легко установить прямо на вал заслонки и заблокировать фиксатором, поставляемым в комплекте.

Схема электрических соединений

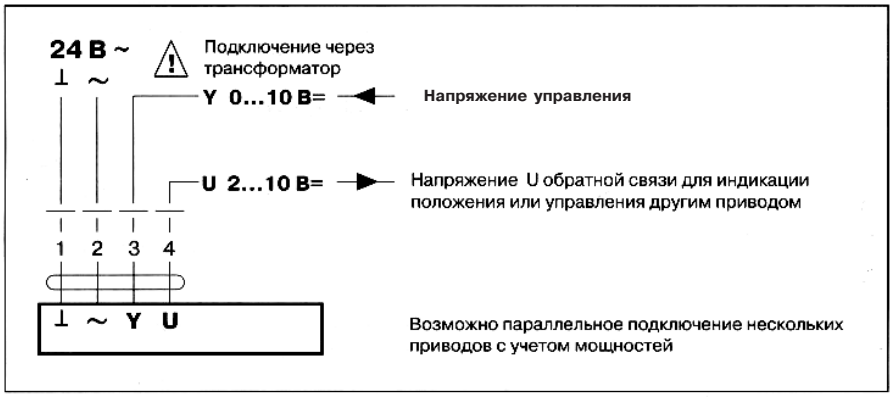

Технические данные

Напряжение питания	24 В±20% ~50/60 Гц
Расчетная мощность	3 ВА
Потребляемая мощность	1,3 Вт в работе, 0,5 Вт в состоянии покоя
Соединительный кабель	Длина 1 м, 4х0,75 мм2
Управляющий сигнал	0...10 В= при входе сопротивление 100 кОм
Рабочий диапазон	2...10 В= для углов поворота от 0 до 100%
Напряжение обр. связи U	2...10 В= при J0,7 мА (для углов 0...100%)
Ровность хода	±5%
Направление поворота (при Y=0 В)	Выбирается установкой переключ. L/R
Крутящий момент	Мин. 8Нм (при номинальном напряжении)
Угол поворота	Макс. 95° (настраивается с помощью механических упоров)
Время поворота	150 с, вне зависимости от ограниченного механическими упорами угла поворота в пределах: 0...35° до 0...95°
Индикация положения	Механическая
Уровень шума	Макс. 35 дБ (А)
Класс защиты	III
Степень защиты	IP54 (установка кабелем вниз)
Темп-ра эксплуат.	-20... +50°С
Температура хранения	-40... +80°С
Влажность	До EN 60335-1
Тех. обслуживание	Не требуется
Вес	900 г
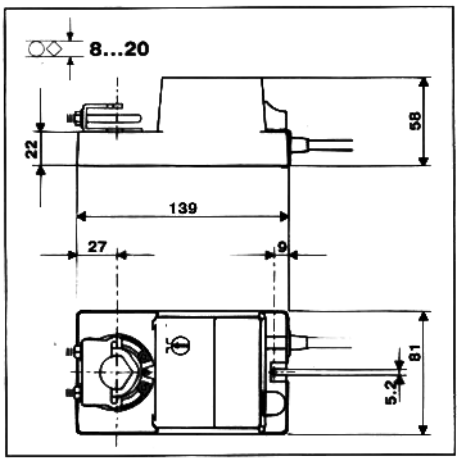
Размеры