MD-4

Приводы воздушных заслонок 4 Нм

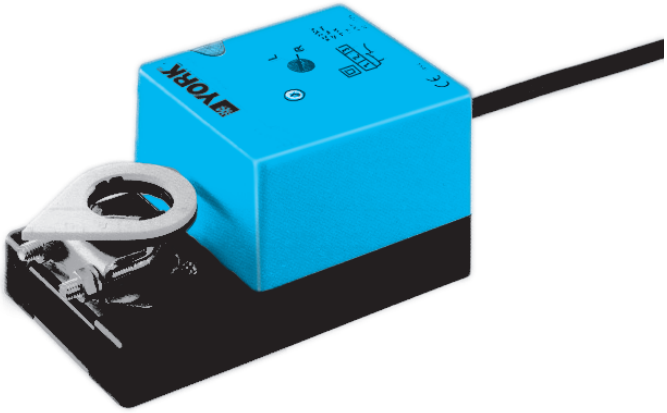

Для заслонок площадью до 0,8 м2
Двухпозиционный привод
(открыто/закрыто)
24В~,=
230В~

Применение

Привод предназначен для управления воздушными заслонками в системах вентиляции и кондиционирования.

Основные свойства

Простой монтаж. Привод легко устанавливается непосредственно на вал заслонки с помощью крепежного хомута. Привод снабжен специальным фиксатором, предотвращающим его вращение.

Возможность механического управления заслонкой с помощью специальной кнопки в случаях, когда это необходимо (при нажатии кнопки зубчатый редуктор выводится из зацепления), и заслонкой можно управлять вручную.

Настройка угла поворота с помощью механических упоров.

Высокая надежность функционирования. Привод защищен от перегрузок, не требует конечных переключателей. Остановка происходит автоматически при достижении конечных положений.

Гибкая система сигнализации 0... 100% с настраиваемым вспомогательным переключателем.

Схема электрических соединений

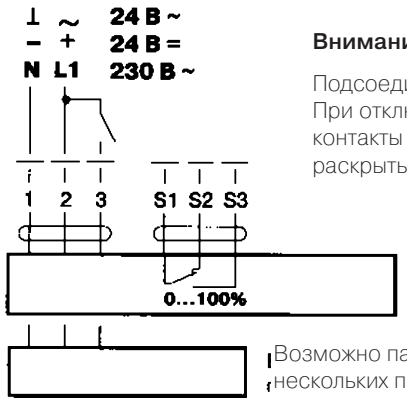

Внимание!

Подсоединение через трансформатор. При отключении привода от сети контакты переключателя должны раскрыться не менее, чем на 3 мм.

Возможно параллельное подключение нескольких приводов с учетом мощностей

Технические данные

Напряжение питания	24 В±20% ~50/60 Гц24 В±20%=	230 В~ 50/60 Гц
Расчетная мощность	3 ВА	12 ВА
Потребл. мощность	2 Вт	1 Вт
Соединит. кабель:		
- двигателя	Длина 1м, 3х0,75 мм2	
- вспомог. переключ.	Длина 1м, 3х0,75 мм2	
Вспомогат. перекл.	1 шт. однополюсный, перекидной 5(2,5)А, 250В~ (двойная изоляция)	
Точка переключения	настраивается 0... 100%	
Направл. поворота	Выбирается установкой переключателя L/R	
Механическое управл.	Кнопка с самовозвратом	
Крутящий момент (при номин. напряжен.)	мин.3Нм	
Угол поворота	Макс. 95˚ (настраивается 0... 100% с помощью механических упоров)	
Время поворота	80...110с	
Индикация положения	Механическая	
Класс защиты	III (для низких напряж.)	II (все изолир.)
Степень защиты	IP54 (установка кабелем вниз)	
Темп-ра эксплуат.	-30... +50˚С	
Температура хранения	-40... +80˚С	
Влажность	Соответствует EN 60335-1	
Уровень шума	Макс. 35 дБ (А)	
Тех. обслуживание	Не требуется	
Вес	650 г	

Размеры

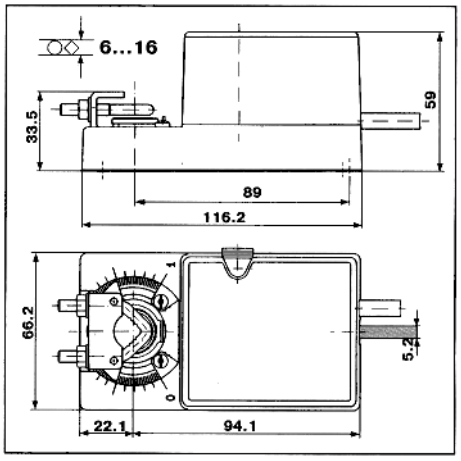

MDA-4

Приводы воздушных заслонок 4 Нм

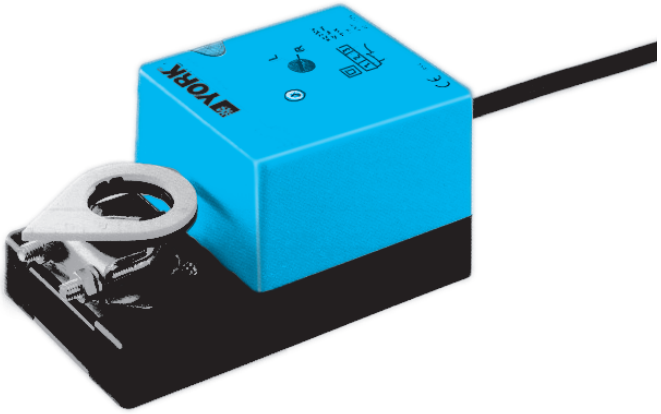

Для заслонок площадью до 0,8 м2
Привод с плавной регулировкой (24В=/~)
Управляющий сигнал 0...10В=
Обратная связь 2...10В=

Применение

Привод MD-4 предназначен для управления воздушными заслонками в системах вентиляции и кондиционирования.

Принцип действия

Привод управляется стандартным сигналом 0...10В = и перемещает лопатки заслонки до положения, соответствующего заданному сигналу. Напряжение обратной связи U обеспечивает электрическое отображение положения заслонки в пределах 0.. 100%, а также может выполнять роль управляющего сигнала для других приводов.

Основные свойства

Простой монтаж. Привод оборудован универсальным крепежным хомутом, его можно быстро и легко установить прямо на вал заслонки и заблокировать фиксатором, поставляемым в комплекте. Плавное регулирование угла поворота с помощью встроенного потенциометра. Привод автоматически обеспечивает согласование рабочего напряжения и сигнала обратной связи.

Возможность механического управления заслонкой с помощью кнопки в случаях, когда это необходимо (нажатием кнопки на крышке корпуса зубчатый редуктор выводится из зацепления) заслонкой можно управлять вручную.

Высокая надежность функционирования. Привод защищен от перегрузок, не требует конечных переключателей и останавливается автоматически при достижении конечных положений.

Электрические аксессуары.

SG...24 — Позиционеры
ZAD24 — Цифровой индикатор положения.

Схема электрических соединений

Технические данные

Напряжение питания	24 В±20% ~50/60 Гц24 В±10%=
Расчетная мощность	4 ВА
Потребляемая мощность	2 Вт
Соединительный кабель	Длина 1м, 4х0,75 мм2
Управляющий сигнал	0...10 В=(входное сопротивление 100 кОм)
Рабочий диапазон	2...10 В=(для различных углов поворота)
Напряжение обратной связи U	2...10 В= при J0,5 мА(для различных углов)
Ровность хода	±5%
Направление поворота(при Y=0 В)	Выбирается установкой переключ. L/Rпри переключении L соотв. R ®
Крутящий момент	4Нм
Угол поворота	Макс. 95° (настраивается 20... 100% с помощью потенциометра)
Время поворота	80...110 с (0...4 Нм) 25...35 с (0...3 Нм)
Индикация положения	Механическая
Класс защиты	III (защита для низких напряжений)
Степень защиты	IP54 (установка кабелем вниз)
Темп-ра эксплуат.	−30... +50°C
Температура хранения	−40... +80°C
Влажность	Соответствует EN 60335-1
Уровень шума	Макс. 35 дБ (А)
Тех. обслуживание	Не требуется

Размеры

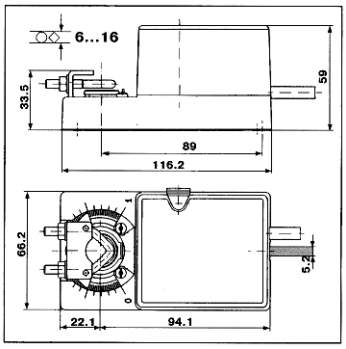

YORK®